SCHEDA PER ORDINE DI LAVORAZIONE **BANCALETTO SAGOMATO**

DATA: _____ NOME CLIENTE: _____

TIPO: _____

FORMATO INIZIALE: _____

N° PIASTRELLE IN ENTRATA: _____

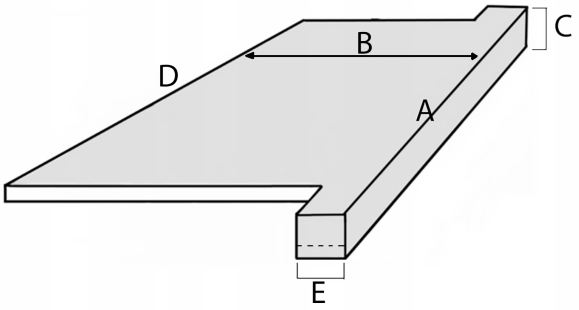

A:	B:	C:	D:	E:	
cm	cm	cm	cm	cm	n°
cm	cm	cm	cm	cm	n°
cm	cm	cm	cm	cm	n°
cm	cm	cm	cm	cm	n°
cm	cm	cm	cm	cm	n°
cm	cm	cm	cm	cm	n°
cm	cm	cm	cm	cm	n°
cm	cm	cm	cm	cm	n°
cm	cm	cm	cm	cm	n°
cm	cm	cm	cm	cm	n°
cm	cm	cm	cm	cm	n°
cm	cm	cm	cm	cm	n°
cm	cm	cm	cm	cm	n°
cm	cm	cm	cm	cm	n°
cm	cm	cm	cm	cm	n°
cm	cm	cm	cm	cm	n°
cm	cm	cm	cm	cm	n°
cm	cm	cm	cm	cm	n°
cm	cm	cm	cm	cm	n°
cm	cm	cm	cm	cm	n°
cm	cm	cm	cm	cm	n°

NOTE: _____

LE MISURE SI INTENDONO CON TOLLERANZA DI ± 1 mm

- Controllare n° pezzi e aggiungere alcune piastrelle in avanzo, se non utilizzate saranno rese, serviranno a evitare inutili perdite di tempo per eventuali completamenti.